A-A

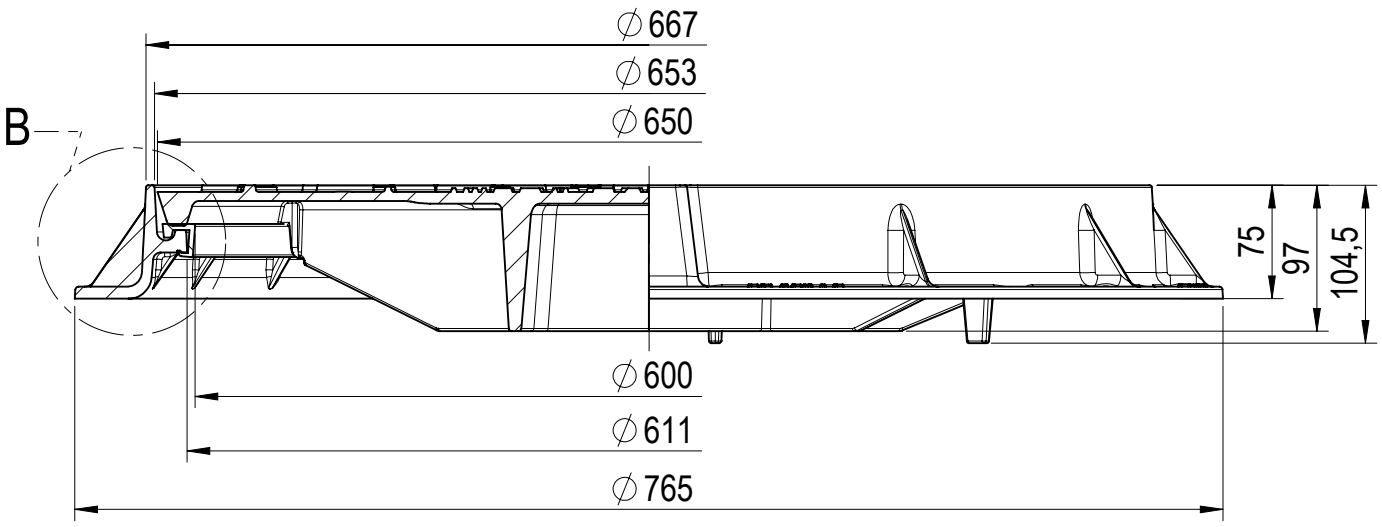

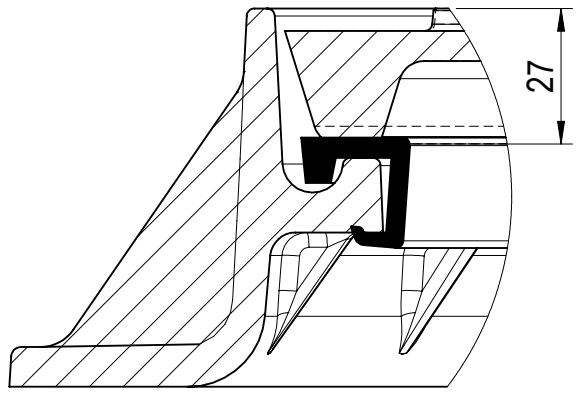

Pormenor - B

NOTA:
Apoio Elástico
em Copolímero EVA ou EPDM (Opção).

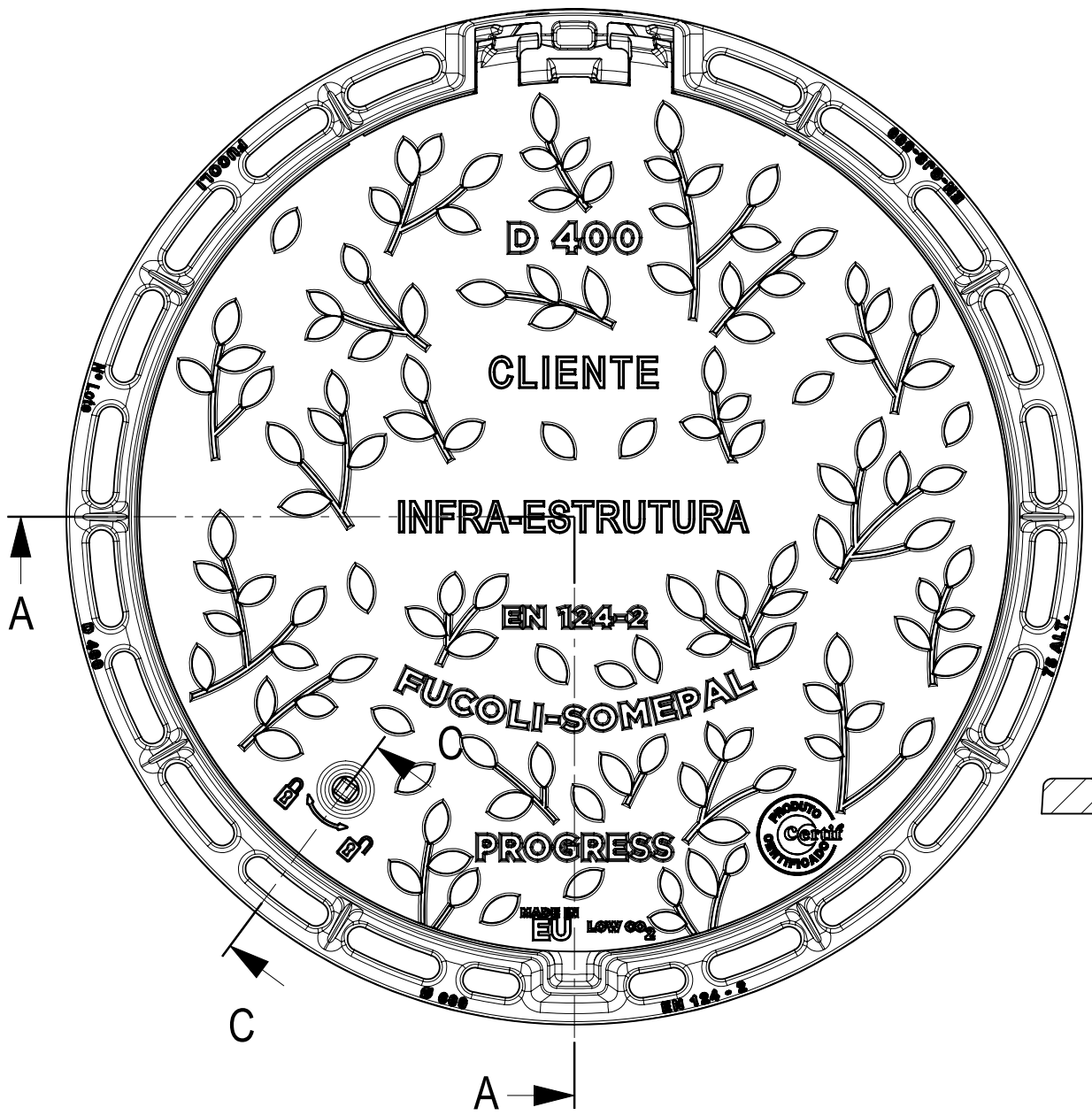

C-C

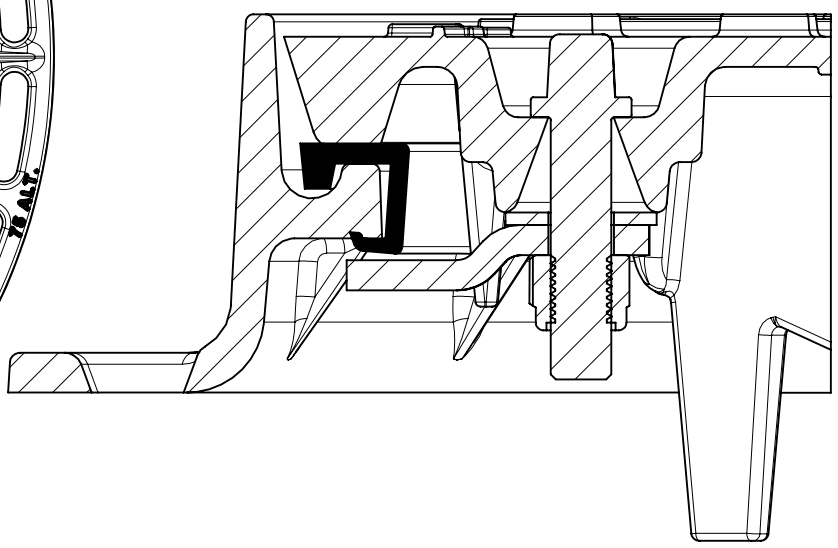

FECHO DE
SEGURANÇA ADICIONAL

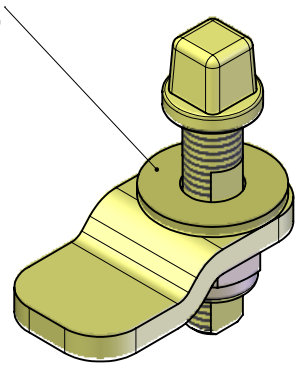

DESIGNAÇÃO

TAMPA+ARO RED PROGRESS ART. 600 H75 D400 [STD1] C/FECHO+FS -APOIO EVA

Fucoli - Somepal
FUNDIÇÃO DE FERRO, S.A.

COMPONENTE		PESO (Kg)	CARACTERÈSTICAS		
TAMPA RED PROGRESS ART. 600 D400 [STD1] C/FECHO+FURO	[24K1CN4AAABZZZZZ00FA]	33,1	RELEVO TAMPA	16	%
ARO RED.60 C/EIXO DOBRADICA N 75 ALT. PROGRESS A-R	[20412078]	15,8	COTA DE PASSAGEM	600	mm
PERFIL EVA 90SH FLEXIVEL S/ABA L=1870mm	[MA20901870]	0,4	SUP. APOIO DO ARO	3,9	N/mm^2
FECHO SEGURANCA TAMPA EIXO DOBRADICA	[20442025]	0,2			
PESO TOTAL DO CONJUNTO		49,5			

Os pesos apresentados podem ter uma variação e são dados a nível indicativo sem valor contratual.

DESENHO Nº	
24B1CI4AAFBZZZZZ00GE	
TOLER.	**I S O 8062-3 DCTG9**
REV. Nº	DATA
2	11/12/2023