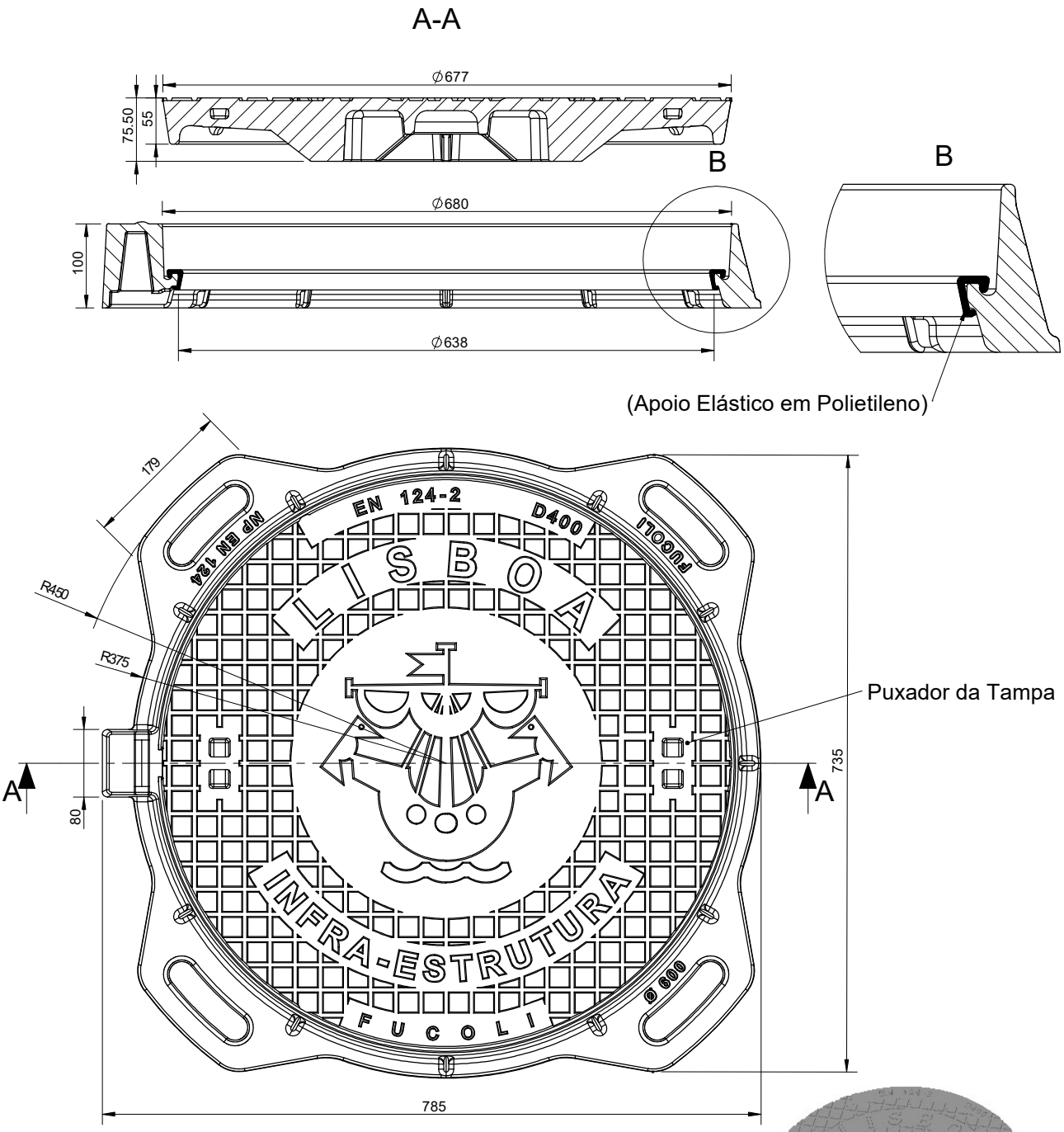

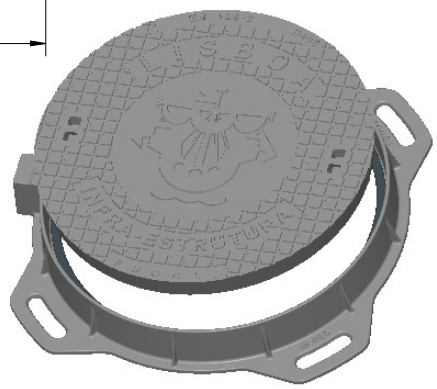

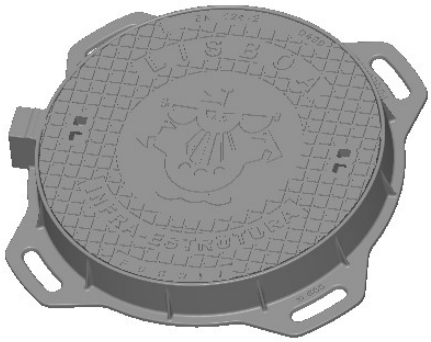

DESIGNAÇÃO				
TAMPA+ARO RED LISBOA 600 D400 [CD#CM LISBOA -V1] -APOIO NEOPRENE				Fucoli - Somepal FUNDIÇÃO DE FERRO, S.A.
COMPONENTE	PESO (Kg)	CARACTERÍSTICAS		DESENHO Nº
TAMPA RED LISBOA 600 D400 [CD#CM LISBOA -V1] [24K1CI4LNIEZZCLI10AC]	60,3	RELEVO TAMPA	37,3 %	24B1CI4LNIEZZCLI10AC
ARO RED.60 NAO ART. N LISBOA [204.08.028]	29,0	COTA DE PASSAGEM	638 mm	
APOIO ELÁSTICO [MA1342000]	0,2	SUP. APOIO DO ARO	3,9 N/mm²	TOLER. I S O 8062-3 DCTG9
				REV. Nº / DATA
PESO TOTAL DO CONJUNTO	89,5			0 / 25/05/2022
Os pesos apresentados podem ter uma variação e são dados a nível indicativo sem valor contratual.				