A-A

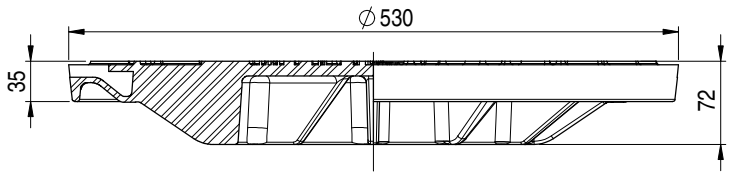

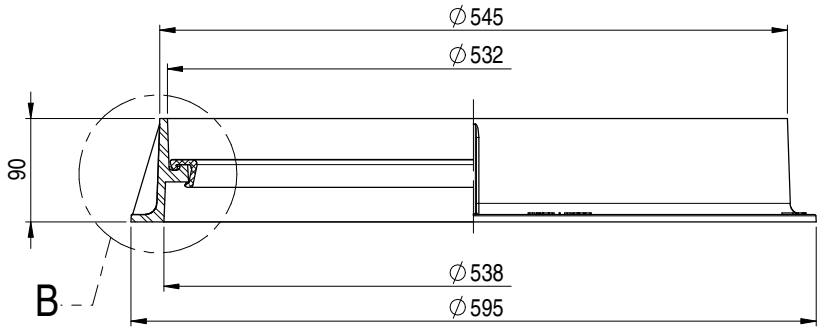

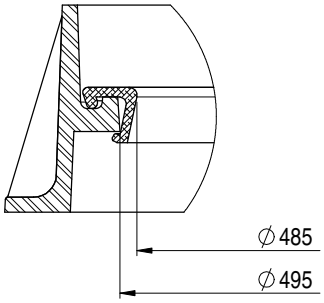

PORMENOR - B
(Apoio Elástico em Polietileno)

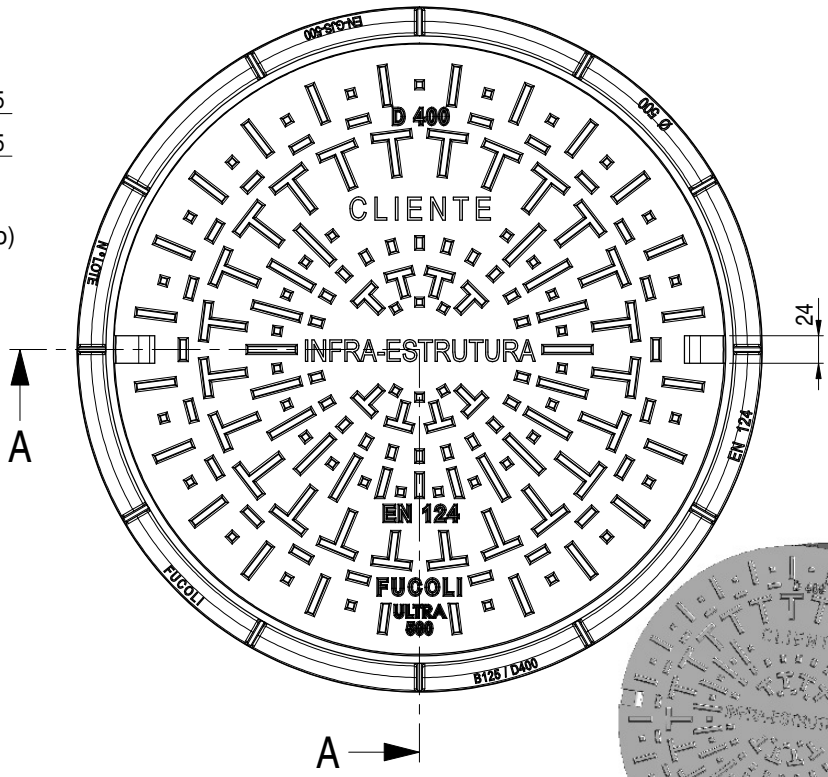

TAMPA **29,7** **Kg** (cod. 204.06.017)

PESO APROX. **ARO** **13,8** **Kg** (cod. 204.12.049)

APOIO **0,2** **Kg** (cod. MA134)

RELEVO TAMPA: **10** **%**

COTA DE PASSAGEM: **495** **mm**

	DATA	RÚBRICA	MATERIAL	
DESENHOU	16/10/2017	Sandra Perdigão	FERRO FUNDIDO NODULAR (DÚCTIL)	Fucoli - Somepal FUNDIÇÃO DE FERRO, S.A.
APROVOU	16/10/2017			
ESCALA –	DESIGNAÇÃO TAMPA+ARO ALTO RED. 50 D400 N ULTRA			DESENHO Nº 204.06.025
TOLER. ISO 8062 CT 9				REV. Nº 5 FOLHA 1 DE 1
				SUBSTITUI REV. 4
				SUBSTITUIDO POR