JUNTA FLANGE MULTIMATERIAIS COM GARRAS SISTEMA GFIX®
e vedante para gás
DN 50 - 400 PN5

16.401

Descrição do produto
- Junta flange multimateriais com garras SISTEMA GFIX® e vedante para gás.
- Temperatura de serviço desde - 15ºC a 50ºC.
- Pressão serviço: 5 bar.

Normas
- Concebida de acordo com a norma EN 969.
- Flange de acordo com a norma EN 1092-2 PN10/16.

Ensaios
- EN 969: Resistência à pressão interna.

Proteção contra a corrosão
- Revestimento com tinta epóxica RAL 5005.
- Aplicação interna e externa com uma espessura mínima de revestimento de 250 µm.
- Revestimento epóxico, aplicado eletrostaticamente de acordo com EN 14901-1 e com aprovação GSK.

Certificações
- Certificação do revestimento epóxico GSK-ID:1247 (RAL-GZ 662).

Caraterísticas
- Junta flange multimateriais com vedante para gás.
- Sistema de garras GFIX® que permite obter a estanqueidade/uma vedação de alta fiabilidade e bloqueio do conjunto sem que exista desconexão das tubagens.
- O bloqueio dos tubos realiza-se através das garras com sistema de rebites serrilhados temperados e zincados, montados em suportes cónicos que se ajustam e cravam no tubo, bloqueando-o, sem causar qualquer dano.
- Sistema de vedação em NBR, aprovado para gás.
- A vedação da junta do sistema GFIX® efetua-se através de vedantes com O-rings incorporados, colocados num anel composto pelos suportes das garras, que vai deslizando até este ser pressionado contra o tubo.
- Permite um ângulo deflexão máximo no eixo de simetria de 4º.
- Parafusos A2 (Aisi 304) com revestimento Lubo antigripante, anilhas A2 (Aisi 304) e porcas em A4 (Aisi 316).
- Extremidades dos parafusos protegidos com tampas plásticas.
- Permite a ligação entre tubagens com diferentes diâmetros e diferentes materiais (tubos de PE, PVC, ferro fundido dúctil, aço, fibrocimento, fibra de vidro entre outros), a qualquer componente flangeado.
- Para aplicações em tubos de PE ou PVC devem ser utilizados os casquilhos em aço inox no interior dos tubos [ref.15.400].
- A pedido possibilidade de parafusos, porcas e anilhas em A4.



Fucoli-Somepal
FUNDIÇÃO DE FERRO, S.A.

Visite o nosso website em **www.fucoli-somepal.pt**
Sede: Estrada de Coselhas, 3000-125 Coimbra – Portugal | Tel.: (+351) 239 490100
Filial: Rua de Aveiro 50, 3050-420 Pampilhosa – Portugal | Tel.: (+351) 239 490100 | comercial@fucoli-somepal.pt

Sendo um dos principais objetivos da n/ empresa o desenvolvimento e a satisfação dos n/ clientes, reservamo-nos o direito de atualizar, alterar ou substituir as especificações apresentadas sem aviso prévio

JUNTA FLANGE MULTIMATERIAIS COM GARRAS SISTEMA GFIX®
e vedante para gás
DN 50 - 400 PN5

16.401

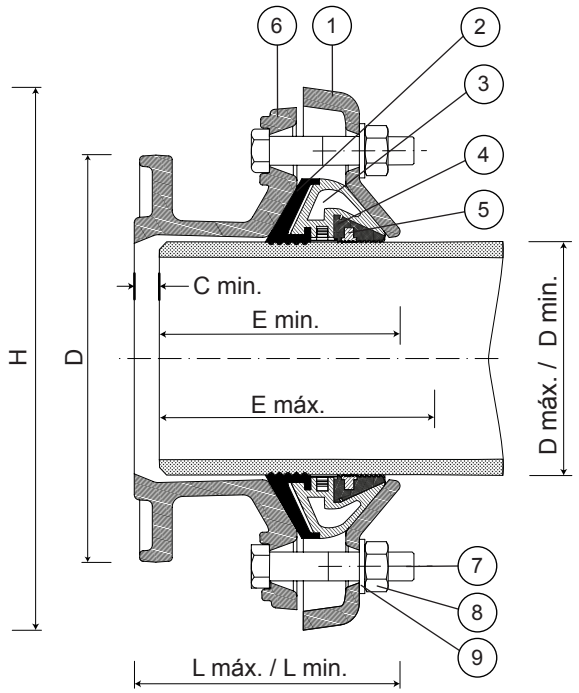

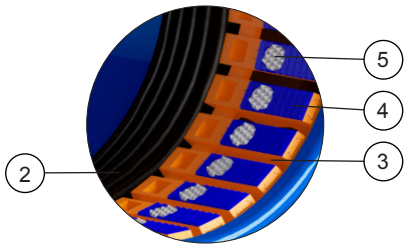

Garras SISTEMA GFIX®

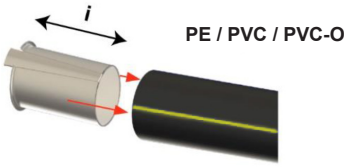

Casquilho [ref.15.400]

Lista de componentes

pos	componentes	material	norma
1	Aro	Ferro Fundido Dúctil EN-GJS-500-7	EN 1563
2	Vedante	Elastómero NBR	EN 682
3	Suporte de garras	POM	-
4	Garras	POM	-
5	Rebites serrilhados	Aço temperado cq 15	EN 10263-1/2/3/4/5

pos	componentes	material	norma
6	Corpo	Ferro Fundido Dúctil EN-GJS-500-7	EN 1563
7	Parafusos	Aço inox A2 com revestimento Lubo	EN 10088 - 1
8	Porcas	Aço inox A4	EN 10088 - 1
9	Anilhas	Aço inox A2	EN 10088 - 1

Referências e dimensões

DN flange	D min./máx. mm - mm	PN	código	L min./máx. mm - mm	H mm	E min./máx. mm - mm	C min. mm	Kg aprox.	i casquilho* mm	Parafusos		Binários
50	39 - 52	10/16	10900600	129 - 138	195	90 - 120	15	5	175	3 x M12	19 mm	50 - 70 Nm
50	49 - 64	10/16	10900602	128 - 138	197	90 - 120	15	5	175	3 x M12	19 mm	50 - 70 Nm
60/65	63 - 83	10/16	10900604	129 - 143	209	105 - 128	15	8	175	4 x M12	19 mm	50 - 70 Nm
80	78 - 103	10/16	10900606	125 - 143	229	105 - 128	15	9	175	4 x M12	19 mm	50 - 70 Nm
80/100	87 - 117	10/16	10900608	121 - 143	243	105 - 128	15	10	175	4 x M12	19 mm	50 - 70 Nm
100	100 - 130	10/16	10900610	127 - 150	256	105 - 130	20	10	175	4 x M16	24 mm	90 - 120 Nm
125	117 - 147	10/16	10900612	127 - 150	273	105 - 130	20	12	175	4 x M16	24 mm	90 - 120 Nm
150	152 - 182	10/16	10900614	147 - 168	308	115 - 145	20	14	175	4 x M16	24 mm	90 - 120 Nm
200	198 - 228	10/16	10900616	147 - 168	354	115 - 145	20	18	200	4 x M16	24 mm	90 - 120 Nm
200	245 - 285	10/16	10900617	251 - 280	424	150 - 180	95	30	200	6 x M16	24 mm	90 - 120 Nm
250	245 - 285	10/16	10900618	191 - 220	420	150 - 180	30	27	225	6 x M16	24 mm	90 - 120 Nm
300	300 - 340	10/16	10900620	191 - 220	479	150 - 180	30	35	225	8 x M16	24 mm	90 - 120 Nm
300	340 - 380	10/16	10900621	271 - 300	519	150 - 180	110	49	225	8 x M16	24 mm	90 - 120 Nm
350	340 - 380	10/16	10900622	191 - 220	520	150 - 180	40	42	225	8 x M16	24 mm	90 - 120 Nm
400	390 - 430	10	10900624	191 - 220	571	150 - 180	40	49	225	8 x M16	24 mm	90 - 120 Nm
400	390 - 430	16	10900626	191 - 220	571	150 - 180	40	52	225	8 x M16	24 mm	90 - 120 Nm

* recomendado para tubos PE, PVC ou PVC-O - casquilho [ref. 15.400]

As juntas GFIX da Fucoli-Somepal estão abrangidas pela Declaração Ambiental de Produto DAP 031:2026, verificada de forma independente pela CERTIF e registada no sistema DAPHabitat, de acordo com a ISO 14025 e a EN 15804:2012+A2:2019.

A DAP apresenta o desempenho ambiental médio da gama, por quilograma de produto, abrangendo o ciclo de vida do berço ao túmulo e o módulo D (A1–D): produção, transporte e instalação, utilização e fim de vida, bem como os potenciais benefícios e cargas ambientais para além da fronteira do sistema, associados à valorização dos materiais.

Os indicadores ambientais por peça podem ser estimados multiplicando os valores por quilograma declarados na DAP pelo peso da junta, considerando os módulos e os cenários aplicáveis. Os resultados do módulo D são apresentados separadamente. A comparação com outros produtos deve respeitar as condições de comparabilidade estabelecidas na ISO 14025 e na EN 15804. Para mais informações, consultar a DAP.

continuação na página seguinte

QUADRO DE TOLERÂNCIAS E TUBOS

DN	Tolerâncias	Código		Tubagens															
				PE EN 12201-2	PVC EN ISO 1452-2	PVC-O EN 17176	Ferro fundido dúctil EN 545		Aço BS 1387/534/3600/1600		Fibra de vidro EN ISO 23856		Fibrocimento					
														NP 270			BS 486-1		
	D min. - máx. mm - mm	PN10	PN16	ø ext. tubo mm			DN	ø ext. tubo mm	DN	ø ext. tubo mm	DN	ø ext. tubo mm	DN	Classe	ø ext. tubo mm	DN	Classe	ø ext. tubo mm
50	39 - 52	10900600	10900600	40 50	40 50	40 50	-	-	32 40	42.4 48.3	-	-	-	-	-	-	-	-
50	49 - 64	10900602	10900602	50 63	50 63	50 63	40	56	50	60.3	-	-	-	-	-	-	-	-
60/65	63 - 83	10900604	10900604	63 75	63 75	63 75	50 60 65	66 77 82	65	76.1	-	-	50 60 60	6 a 30 6 a 24 30	66 76 78	50	25	69
80	78 - 103	10900606	10900606	75 90	75 90	75 90	65 80	77 82	80 90	88.9 101.6	-	-	60 80 80	30 6 a 18 24	78 96 98	80	25	96
80/100	87 - 117	10900608	10900608	90 110	90 110	90 110	80	82	80 90 100	88.9 101.6 114.3	100	115	80 80 80 100	6 a 18 24 30 6 a 12	96 98 104 116	80	25	96
100	100 - 130	10900610	10900610	110 125	110 125	110 125	100	118	90 100	101.6 114.3	100	115	80 100 100 100 100	30 6 a 12 18 24 30	104 116 118 122 128	100	25	122
125	117 - 147	10900612	10900612	125 140	125 140	125 140	100 125	118 144	125	139.7	125	141	100 100 100 125 125	18 24 30 6 a 12 18	118 122 128 141 145	100	25	122
150	152 - 182	10900614	10900614	160 180	160 180	160 180	150	170	150 150	168.3 177.8	150	167	125 150 150 150	30 6 a 12 18 24	157 168 174 180	150 150	15 25	177 177
200	198 - 228	10900616	10900616	200 225	200 225	200 225	200	222	200	219.1	200	220	200 200 200	6 12 18	220 222 228	-	-	-
200	245-285	10900617	10900617	250 280	250 280	250 280	200	274	250	273	250	272	200 250 250 250	30 6 12 18	250 272 276 282	225 225 225	15 20 25	259 259 268
250	245 - 285	10900618	10900618	250 280	250 280	250 280	250	274	250	273	250	272	200 250 250 250	30 6 12 18	250 272 276 282	225 225 225	15 20 25	259 259 268
300	300 - 340	10900620	10900620	315	315	315	300	326	300	323.9	300	324	250 300 300 300	30 6 12 18	306 324 330 338	300	15	334
300	340 - 380	10900621	10900621	355	355	355	300	378	350	355.6	350	376	300 300 350	24 30 6	352 366 376	300 300	20 25	345 356
350	340 - 380	10900622	10900622	355	355	355	350	378	350	355.6	350	376	300 300 350	24 30 6	352 366 376	300 300	20 25	345 356
400	390 - 430	10900624	10900626	400	400	400	400	429	400	406.4	400	427	350 350 350 400	18 24 30 6	396 410 426 428	350 350 350	15 20 25	392 405 419

Fucoli-Somepal
FUNDIÇÃO DE FERRO, S.A.

Visite o nosso website em **www.fucoli-somepal.pt**

Sede: Estrada de Coselhas, 3000-125 Coimbra – Portugal | Tel.: (+351) 239 490100
Filial: Rua de Aveiro 50, 3050-420 Pampilhosa – Portugal | Tel.: (+351) 239 490100 | comercial@fucoli-somepal.pt

100% MADE IN EUROPE

Todos os desenhos, dados técnicos, dimensões e pesos não são vinculativos. Sujeito a mudanças. Os componentes podem ser substituídos por materiais equivalentes ou superiores sem notificação prévia